Schemat przejścia przez przegrodę konstrukcyjną

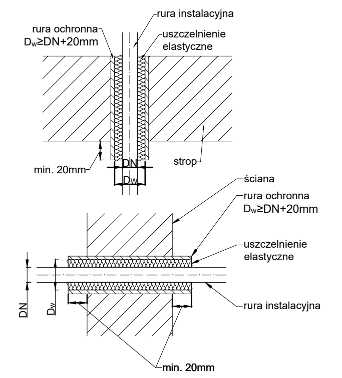

Schemat przejścia przez ścianę oddzielenia pożarowego REI 120

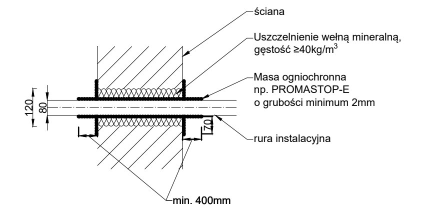

Schemat przejścia przez strop oddzielenia pożarowego REI 120

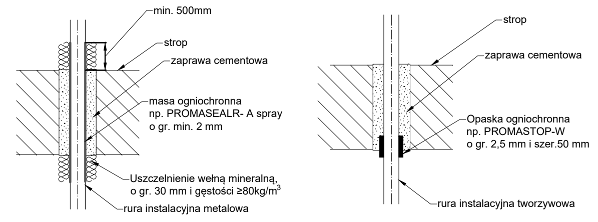

LEGENDA:

- - - - kanalizacja sanitarna z rur PP, niskoszumowych w zakresie średnic Ø32-Ø200 - inst. prowadzona pod sufitem
- ——— - kanalizacja sanitarna z rur PP, niskoszumowych w zakresie średnic Ø32-Ø200 - inst. prowadzona w posadzce/bruździe ściennej
- Pk6 ○ - pion kanalizacyjny
- Pk6' ○ - odsadzka pionu kanalizacyjnego
- ——— - kanalizacja sanitarna, odcinek tłoczny z rur PEX/AL/PEX Ø40x4,0mm prowadzony w posadzce
- Pkt1 ○ - pion kanalizacji sanitarnej tłocznej

UWAGA

1. Przejście rurociągu z PE/stal dostosować do rzeczywistych wymiarów na budowie
2. Przewodów kanalizacyjnych nie należy prowadzić nad przewodami instalacji zimnej i ciepłej wody, instalacji ogrzewczej, instalacji gazowej oraz przewodami instalacji elektrycznej.
3. Minimalna odległość przewodu kanalizacyjnego z PVC-U i PP, od prowadzonych równoległe pozostałych przewodów instalacyjnych lub od ich płaszcza izolacji, powinna wynosić 0,1m.
4. Przybory sanitarne należy wyposażyć w syfony o wysokości zamknięcia wodnego min 50mm oraz należy motować w sposób umożliwiający ich czyszczenie.
5. Na każdym pionie kanalizacyjnym należy zamontować rewizję z czyszczakiem.
6. Średnice pionów kanalizacyjnych:
   Ø110: Pk1, Pk1', Pk2, Pk2', Pk3, Pk4, Pk5, Pk5', Pk6, Pk6', Pk8, Pk8', Pk9, Pk9', Pk11, Pk12, Pk12', Pk7', Pk10', Pk13
   Ø160: Pk7, Pk10,
7. Przewody instalacji kanalizacji sanitarnej należy zaizolować cieplnie otulinami tremoizolacyjnymi. Grubość izolacji wykonać zgodnie z normą PN-B-02421:2000
8. Przy przejściach przez przegrody p.poż. zastosować separatory ogniowe.
9. W węźle ciepłowniczym zastosować studzienkę schładzającą o pojemności 1,05m3. (0,8x0,8x1,3m)

PRACOWNIA ARCHITEKTONICZNA ZDI Sp. z o.o.

Nazwa obiektu budowlanego:	
Zespół trzech budynków mieszkalnych wielorodzinnych z lokalami usługowymi w parterach, garażami podziemnymi, infrastrukturą techniczną i zagospodarowaniem terenu	Stadium: PW
	Skala: 1:100
	Nr rys.: IS.18

Tytuł rysunku: **Instalacja kanalizacji sanitarnej - rzut VI piętra - Budynek B2**

	Imię i nazwisko	Nr uprawnień	Branża	Data	Podpis
PROJEKTANT	mgr inż. Sabina Mazur	LUB/0103/PWBS/21	Sanitarna	07.2022	
SPRAWDZAJĄCY	mgr inż. Paulina Sowa-Wajstuch	LUB/0111/PWBS/21	Sanitarna	07.2022	